Pilzbügel Großvieh

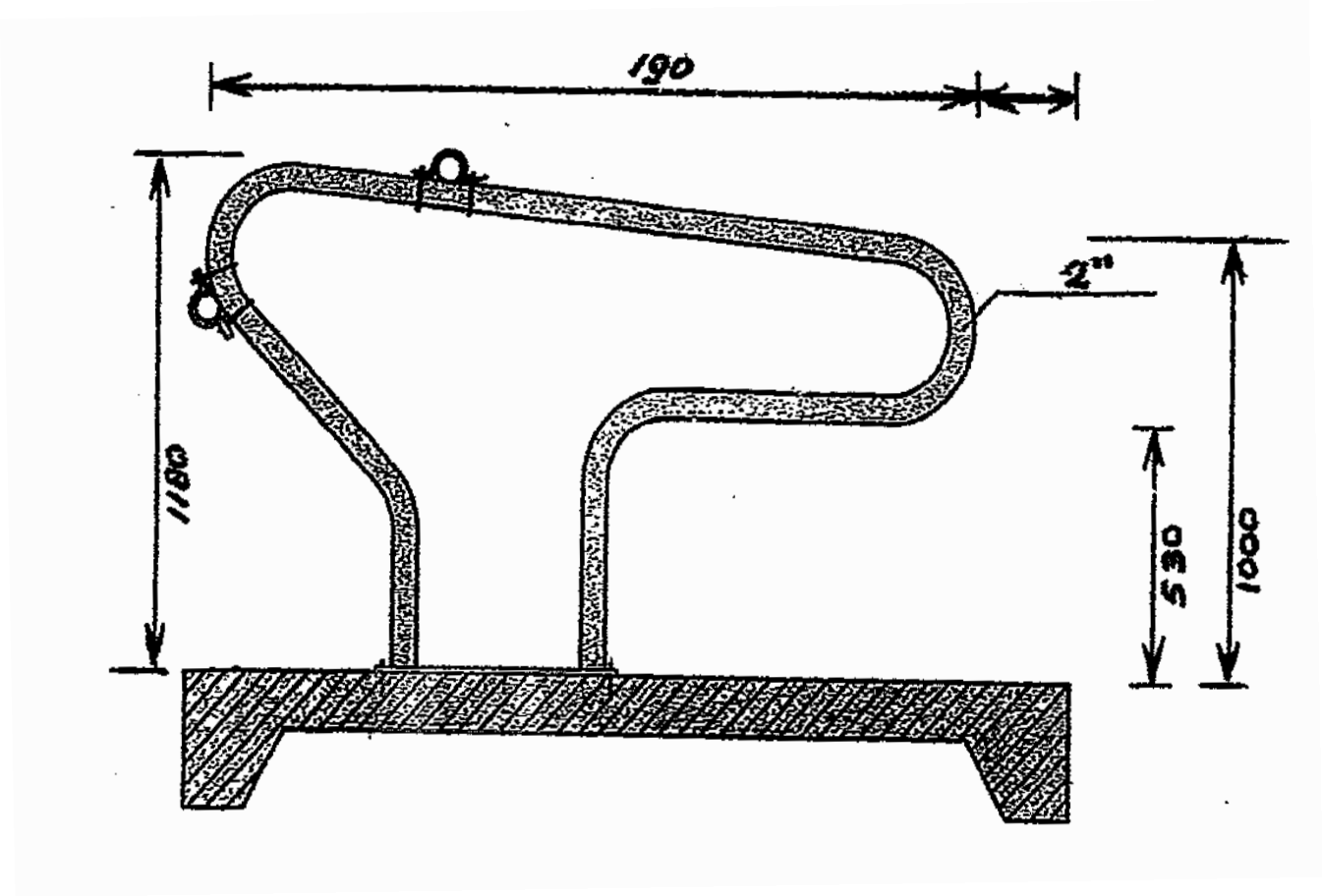

R532 Länge:	1.900 mm
Höhen:	1.180 / 1.000 mm
Rohr:	2“

Pilzbügel Jungvieh

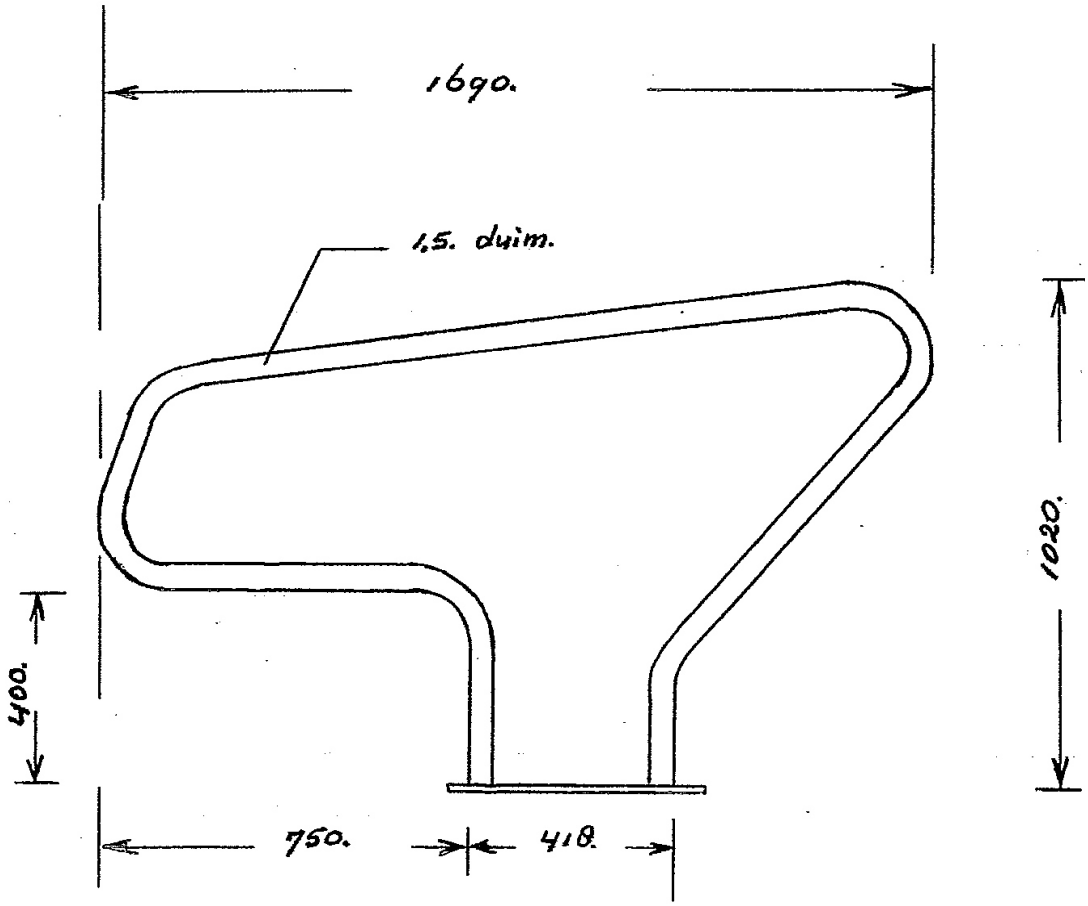

SA 222 Länge : 1.690 mm
Höhen: 900 / 1.020 mm
Rohr : 1,5“

Liegeboxbügel R533/534

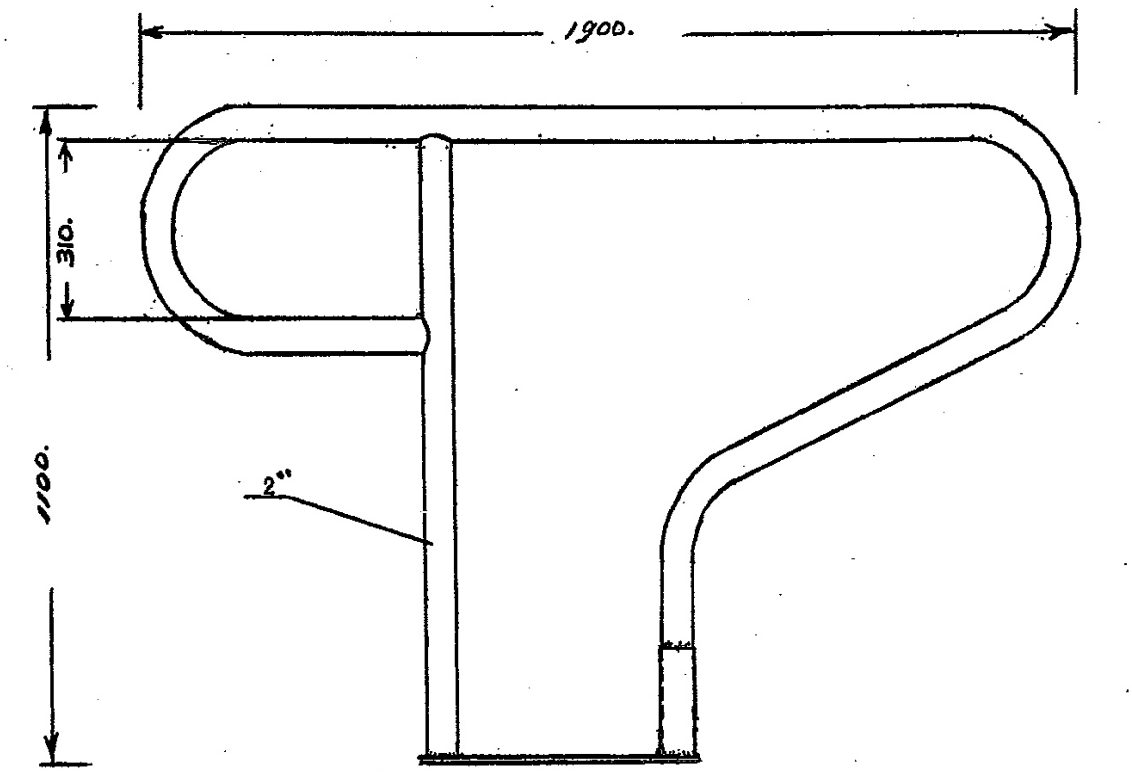

R533	1.100 x 1.900 mm
R534	1.200 x 1.900 mm

Liegeboxbügel Großvieh RM615

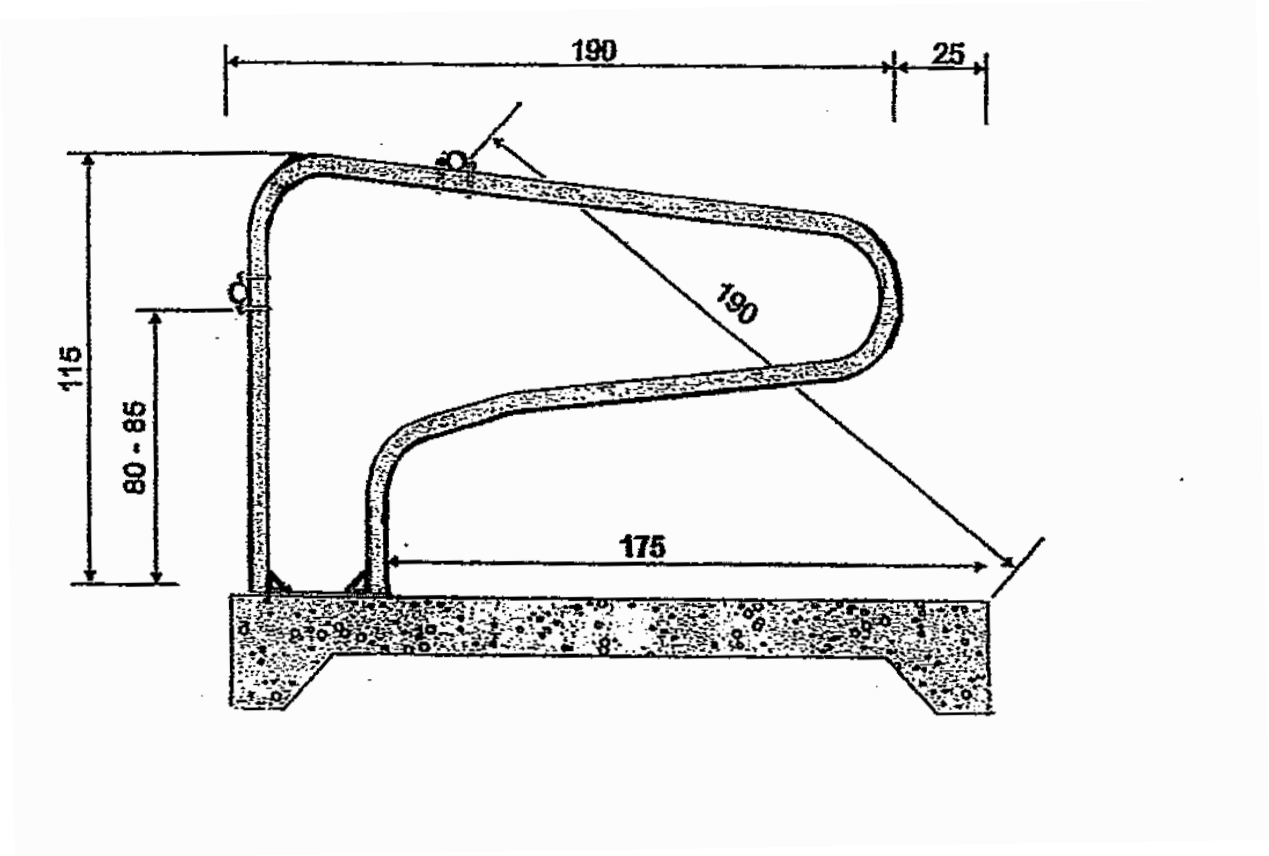

RM 615 1900 x 1150 mm

Liegeboxbügel Combi, Großvieh R681

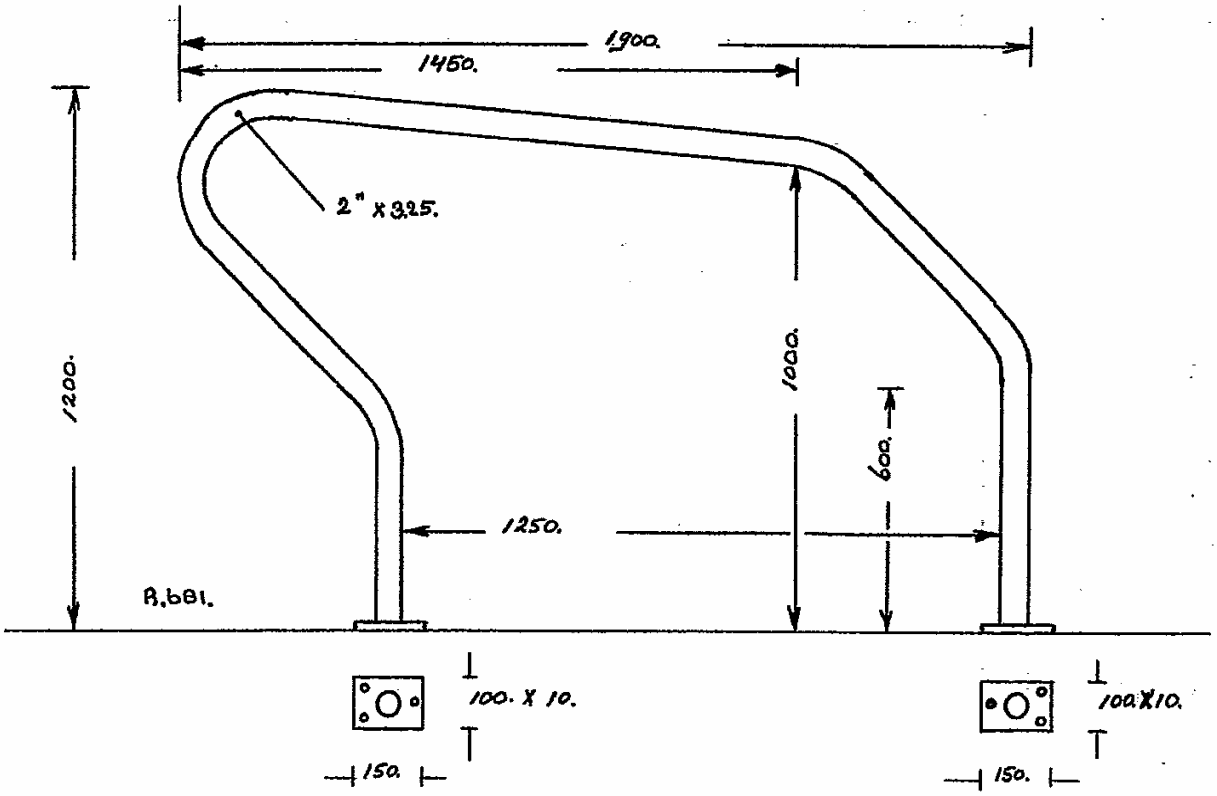

R681 1900 x 1200 mm

freitragende Liegeboxbügel Schlüter Comfort Box

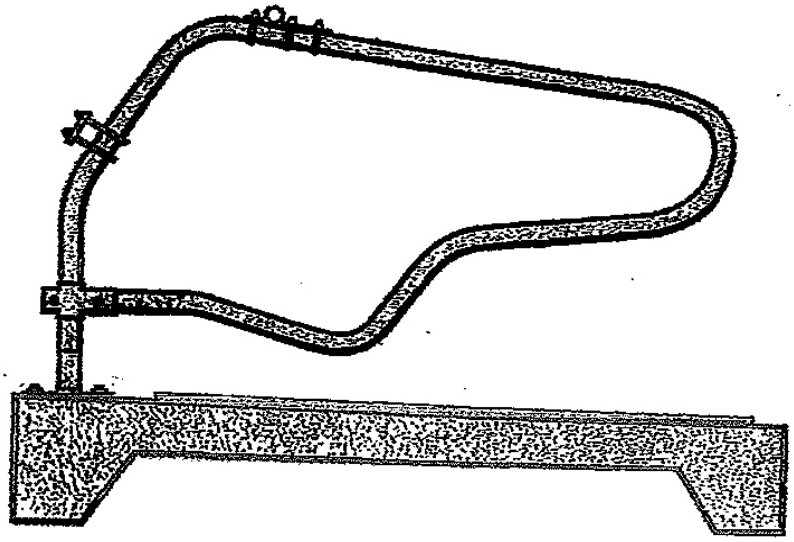

RM665 Länge: 2060 mm

RM623 Länge: 1900 mm

RM634 Länge: 1750 mm

RM629 Länge: 1650 mm

freitragende Liegeboxbügel Großvieh

R500 Länge: 1.840 mm

R501 Länge: 2.000 mm

R557 Länge: 2.100 mm

R642 Länge: 2.200 mm

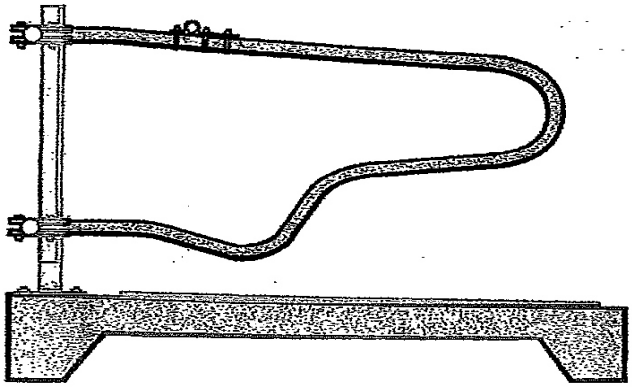

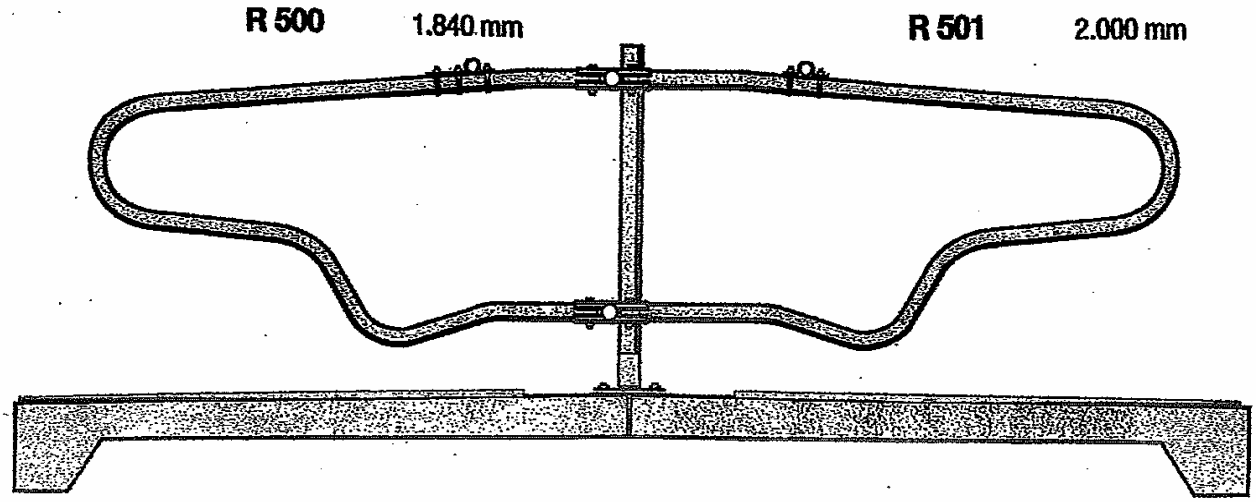

freitragende Liegeboxbügel Großvieh

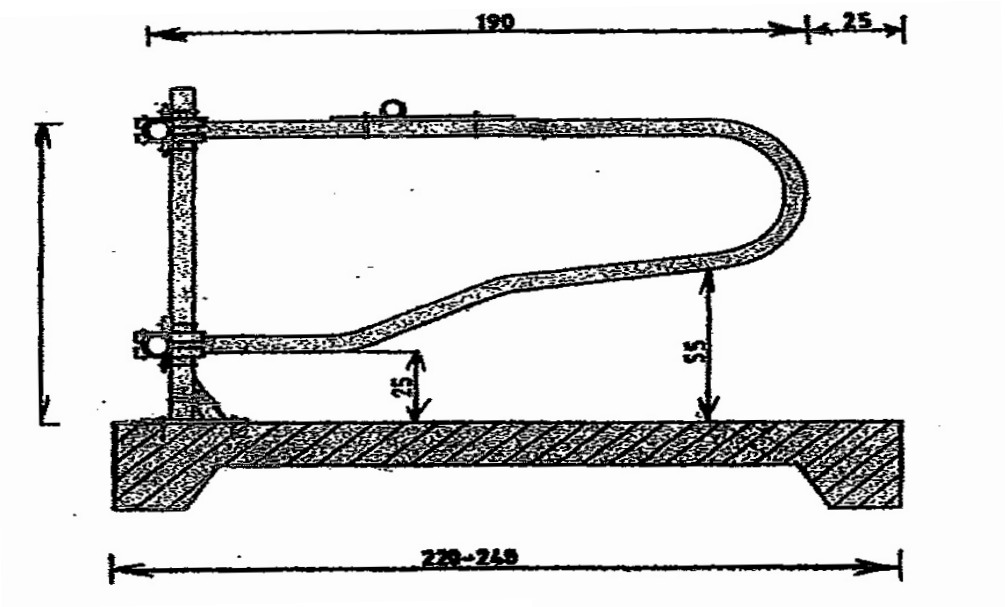

R662 Länge: 1865 mm

R663 Länge: 2000 mm

R664 Länge: 2100 mm

R665 Länge: 2200 mm

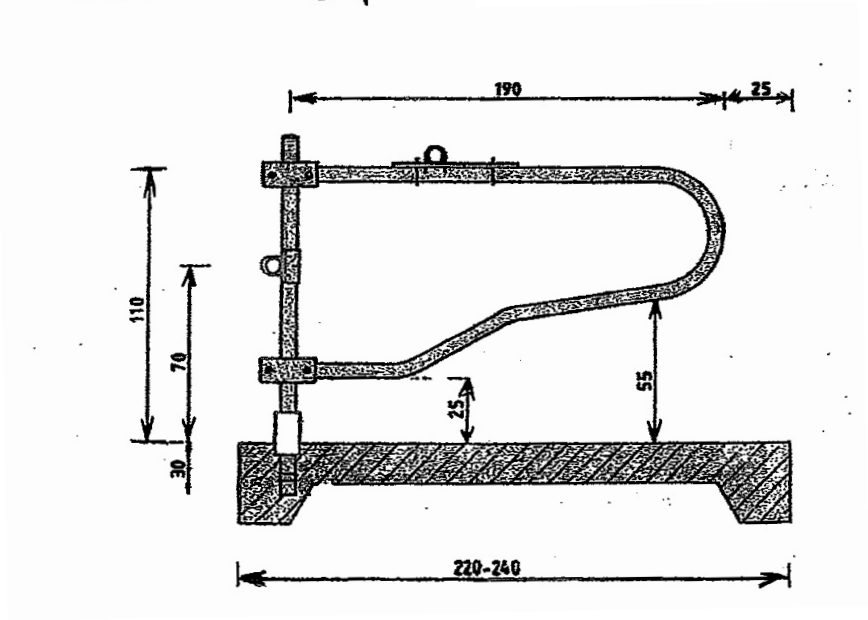

freitragende Liegeboxbügel mit Fuß

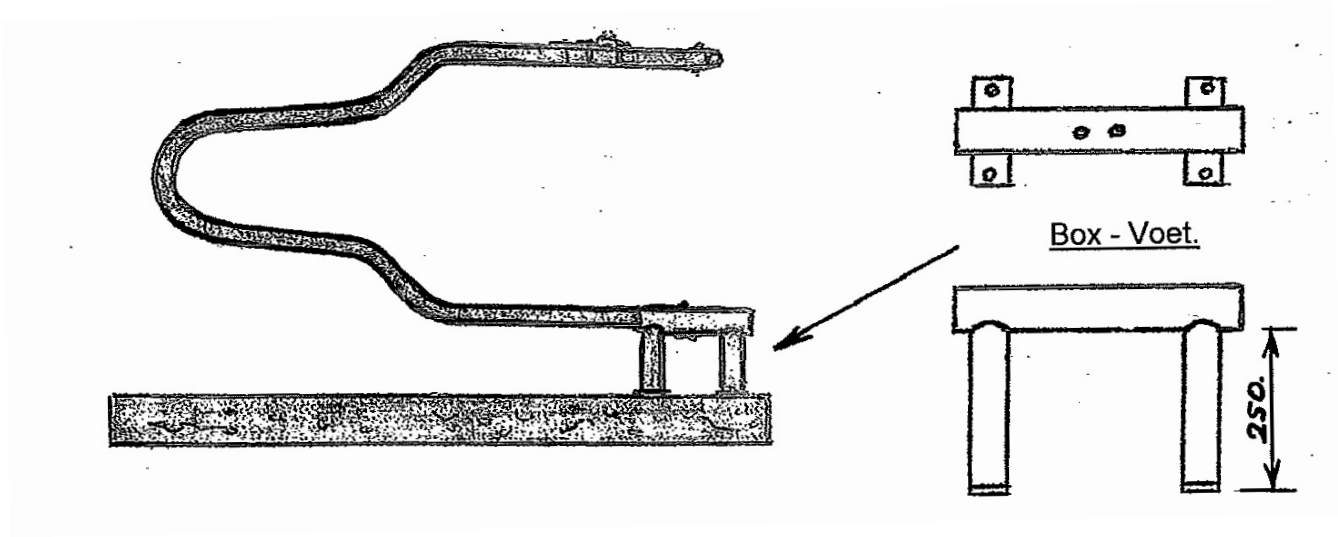

AS121	Länge: 1.900 mm
AS122	Länge: 2.000 mm
AS123	Länge: 2.100 mm
AS124	Länge: 2.200 mm

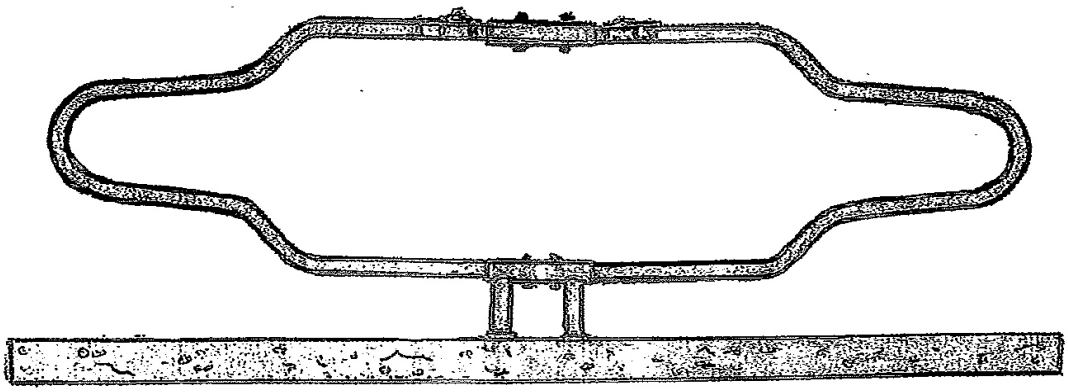

freitragende Liegeboxbügel Großvieh

AS500	Länge: 1.840 mm
AS501	Länge: 2.000 mm
AS557	Länge: 2.100 mm
AS642	Länge: 2.200 mm

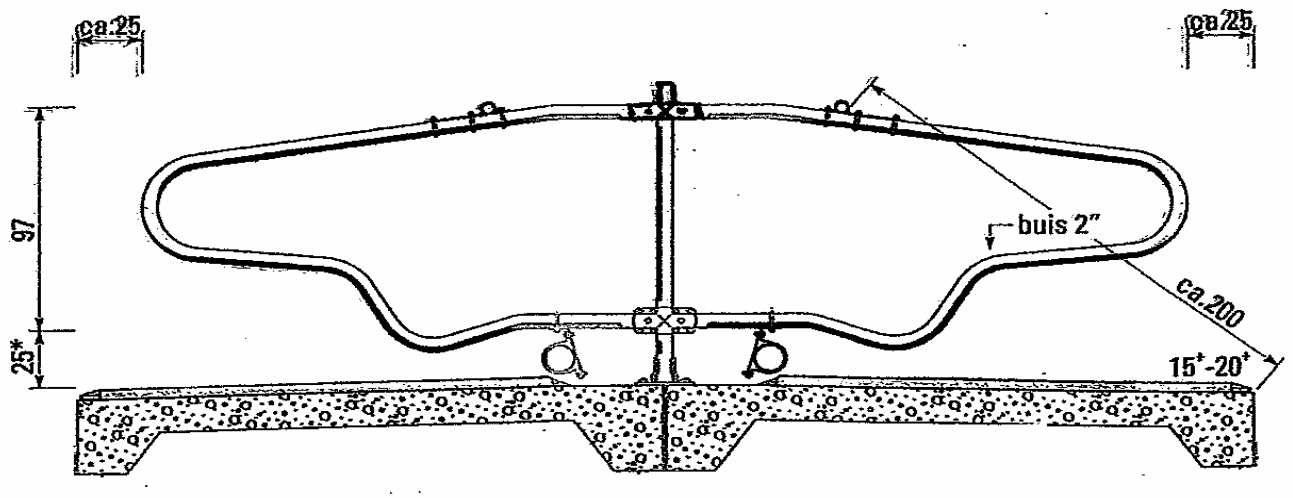

freitragende Liegeboxbügel Jungvieh und Kälber

R551 Kälber 2“ Länge: 1.650 mm

R640 Jungvieh 1,5“ Länge: 1.500 mm

R641 Jungvieh 1,5“ Länge: 1.250 mm

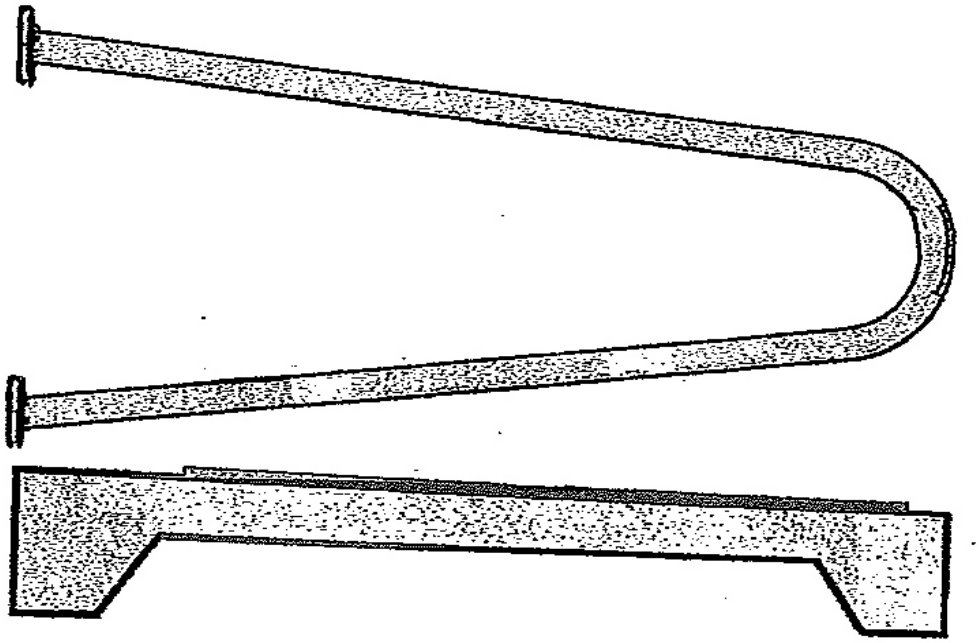

freitragende Liegeboxbügel Großvieh

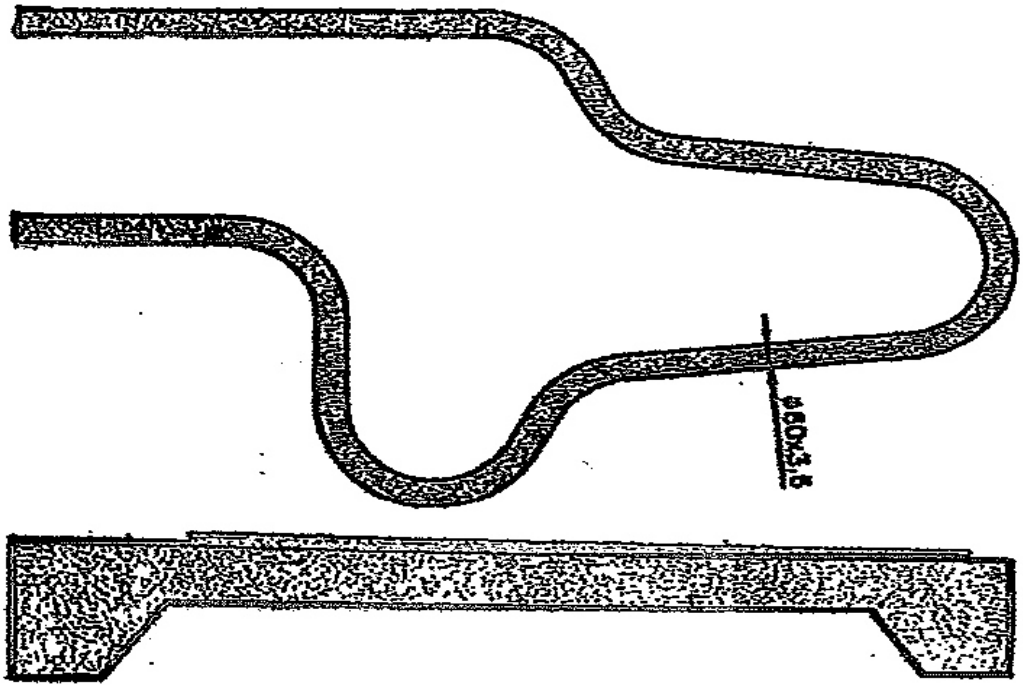

R524 Länge: 2.020 mm